A-A (1 : 1)

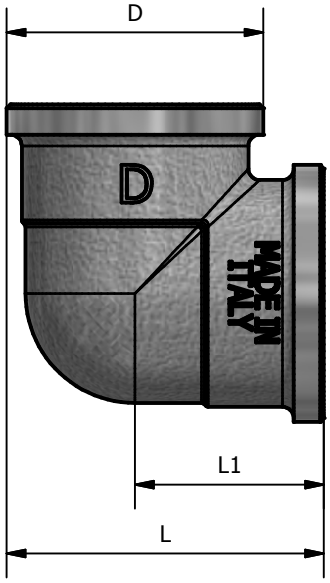

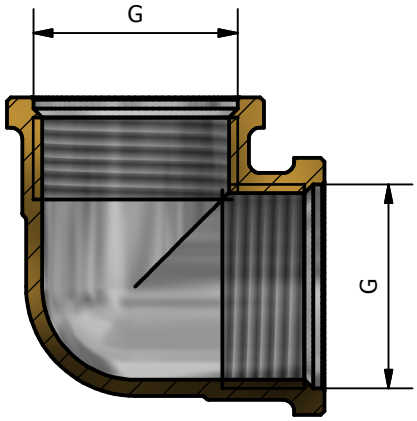

CODE	SIZE	G	D	L	L1
200N 14	1/4	1/4	19	26,5	18
200N 38	3/8	3/8	23	31	21,5
200N 12	1/2	1/2	27	33,5	22
200N 34	3/4	3/4	34	39,5	25
200N 01	1"	1"	41	48	30
200N P4	1"1/4	1"1/4	52	70	47,5
200N P2	1"1/2	1"1/2	57,5	75,5	50
200N 02	2"	2"	71	89,75	58

WORKING PRESSURE MAX from 1/8 to 1"1/4	16 BAR
WORKING PRESSURE MAX from 1"1/2 to 2"	10 BAR
WORKING TEMPERATURE MAX	120°C

CONFORMITY
1) DM 174 del 6 Aprile 2004
2) UNI EN ISO 228
3) UNI EN 1254-4
4) UNI EN 9227
5) UNI EN 2819

Rev.	Nota Revisione	Approvatore	Data Approvazione
00	Prima emissione	Delaini M.	24/02/2012

Toll Gen: JS13 | Stato sup.: Nichelato
Filetto: ISO 228 | Note tecniche:
Peso lavorato: | Peso grezzo: | N° stampo:

Codice: 200N scheda

Descrizione: Gomito 90° F/F nichelato-Elbow 90° F/F nickel plated

Materiale: CW 617N EN12165

Disegnatore: Delaini P.

Data: 24/02/2012

TDM Brass s.r.l via Artigiani , 7-9 25030 Maclodio BS Italy tel +39 030 9972217 fax 030 9787089 www.tdmbrass.it email info@tdmbrass.it

TDM BRASS Italian Fittings